ELSAN Elektrik San. ve Tic. A.Ş.
Etiler Mah. 1458. Cad. No:40
06790 Etimesgut / Ankara / TÜRKİYE
T: +90 312 244 09 94 **F:** +90 312 243 14 38
M: info@emtas.com.tr **W:** www.emtas.com.tr

TEKNİK VERİ SAYFASI

ÜÇ FAZLI ASENKRON ELEKTRİK MOTORU			
Tip	NMSC 132M		
Koruma Sınıfı	IP55		
Çalışma Rejimi / Servis Faktörü	S1	1.0	
Yalıtım Sınıfı	F		
Yapı Tipi / Gövde Büyüklüğü	B35/ 132M		
Rakım/ Çevre Sıcaklığı	1000 m	40 C°	
Müşteri / Tarih / Teyit Numarası	-	10.08.2026	-

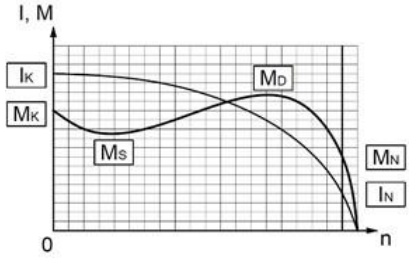

İŞLETME DEĞERLERİ
(TAM YÜK)

Çıkış Gücü (kW)	Hız (1/min)		Voltaj (V)	Frekans (Hz)	Akım (A)		Verim (%)	Güç Faktörü (Cos ϕ)			Anma Momenti MN (Nm)			Kalkış Akımı IK/IN		Kalkış Momenti Katsayısı MK/MN		Devrilme Momenti Katsayısı MD/MN	Atalet Momenti Jmot (kgm²)
3-4,8	718	1437	400	50	8,8	9,8	86,0	0,66		0,90	39,9		31,9	5,0	6,7	1,6	1,5	2,8	0,029

MEKANİK DEĞERLER

Gövde	Pik Döküm (GG20)	**Rulmanlar**				**Ön Rulman**	**Arka Rulman**
Ön ve Arka Kapaklar	Pik Döküm (GG20)		**Standart**			6308 ZZ	6308 ZZ
Ayaklar	Sfero Döküm (GGG40)		**Güçlendirilmiş**			-	-
Pervane	Plastik	**Aksesuarlar**	**Fren**	**Cebri soğutma**	**Isıtıcı**	**Enkoder**	**Isı sensörü**
Klemens Kutusu	Aluminyum		---	---	☐	---	---
Rakor	PA6.6 2 x Pg21	**Renk**	RAL 6028 - Yeşil		**Ağırlık (kg)**		76

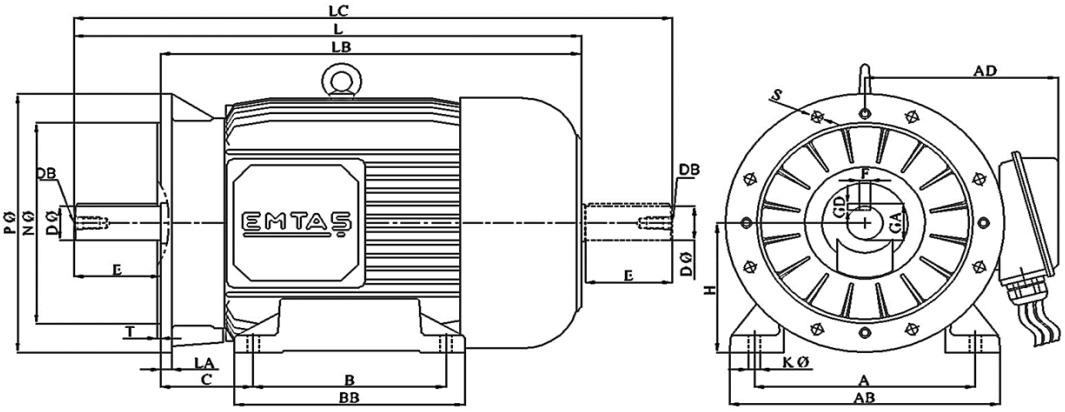

ÖLÇÜLER (mm)
(B3-B5-V1-V5-V6-B6-B7-B8-B35)

B3											B5								Ortak Ölçüler								
H	A	B	C	AB	AC	AD	BB	HC	HD	K	P	N	M	S	Delik Sayısı	T	LA	LB	LC	L	ØD	E	F	GA	GD	DB	R
132,0	216,0	178,0	89,0	270,0	258,0	207,0	218,0	261,0	309,0	12,0	300,0	230,0	265,0	15,0	4,0	4,0	18,0	412,0	578,0	492,0	38,0	80,0	10,0	41,0	8,0	*	2 x Pg21

Önemli Not: Bu sayfadaki veriler, ön tasarım verileri olup, nihai üründe farklılık olabilir.